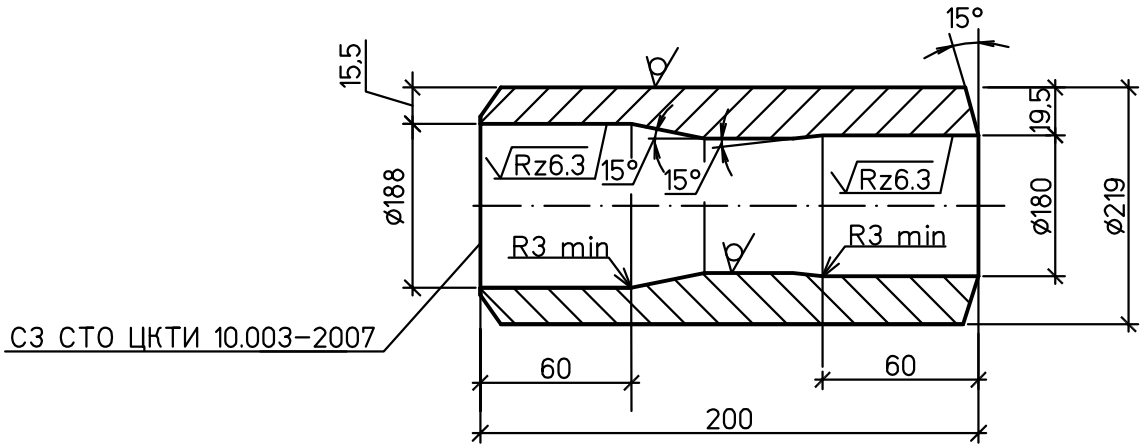

Спецификация деталей

Поз.	Обозначение	Наименование	Кол.	Материал	Масса, кг		Приме-чание
					ед.	общ.	
1	по настоящему чертежу	Труба 219х20 L=200	1	15ГС ТУ 14–3Р–55–2001	21,0	21,0	

1 Среда: вода.
2 Рабочие параметры: Рр=18,5 МПа, tр=215°С.
3 Категория трубопровода I.4 по ПБ 10–573–03.
4 Изготовление и маркировка по техническим требованиям СТО ЦКТИ 10.003–2007
5 Монтажный чертеж №1350.12.38А.–30UHJ–1600–TD л.22.

Взам. инв. №

Подпись и дата

Инв. № подл. 83547

Изм.	Кол.уч.	Лист	№док.	Подп.	Дата

1350.12.38А.–30UHJ–1600–TD

Объекты III очереди строительства
ЗАО СГК (ТЭЦ)

Трубопроводы машзала БВД в осях 16–28 в рядах А–В и внутристанционные трубопроводы	Стадия	Лист	Листов
	р	23.2	

Н. контр.	Михеев	
Нач. сект.	Шкитилева	
Разработал	Костычева	

Напорный трубопровод ПЭН ВД №9 от ПВД №4,5.
Деталь 2.

ОТКРЫТОЕ АКЦИОНЕРНОЕ ОБЩЕСТВО ИНСТИТУТ
ТЕПЛОЭЛЕКТРОПРОЕКТ
НИЖНИЙ НОВГОРОД